OBST. ASFALTNE POVRŠINE – PREČKANJE

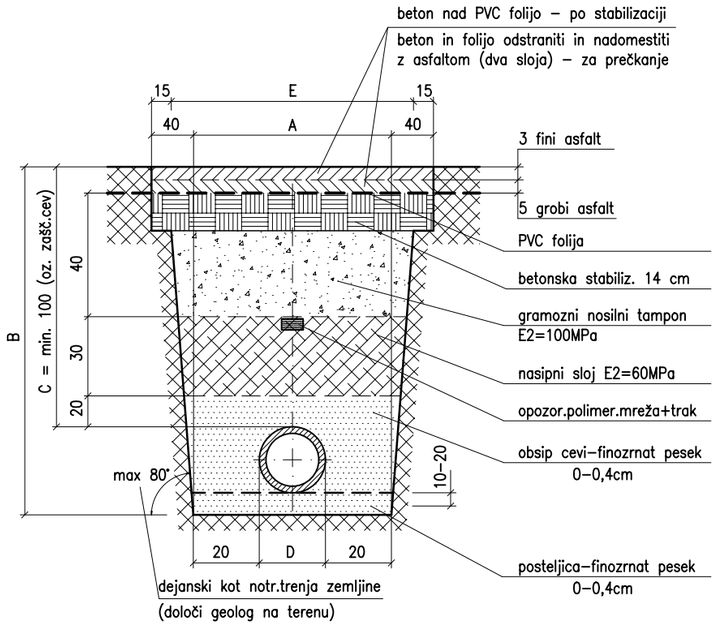

D	A	B	E
PE32	>40,0	min 115	odv. od globine in razmer na terenu
PE63	>40,0	min 115	
PE90	>50,0	min 120	
PE125	>50,0	min 122	
PE160	>50,0	min 126	
PE200	>60,0	min 130	
PE225	>60,0	min 135	

NEPOVOZNE POVRŠINE

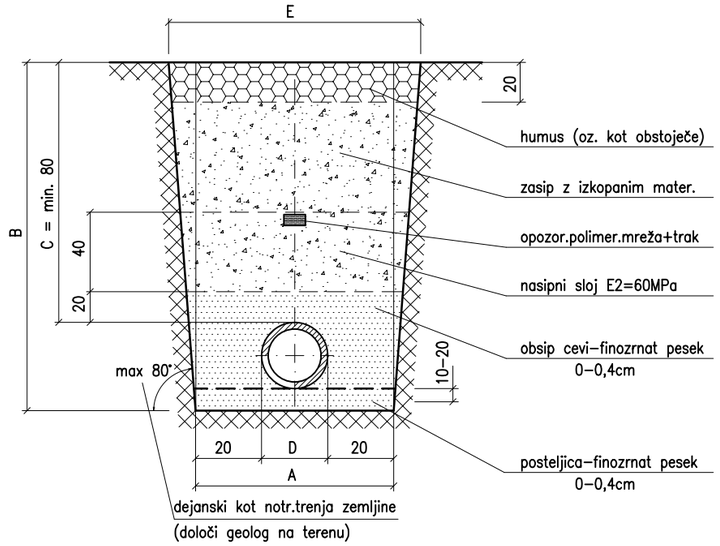

D	A	B	C	E
PE32	>40,0	min 90	min 80	odv. od globine in razmer na terenu
PE63	>40,0	min 90	min 80	
PE90	>50,0	min 100	min 80	
PE125	>50,0	min 105	min 80	
PE160	>50,0	min 110	min 80	
PE200	>60,0	min 115	min 80	
PE225	>60,0	min 120	min 80	

UTRJENE MAKADAMSKE POVRŠINE

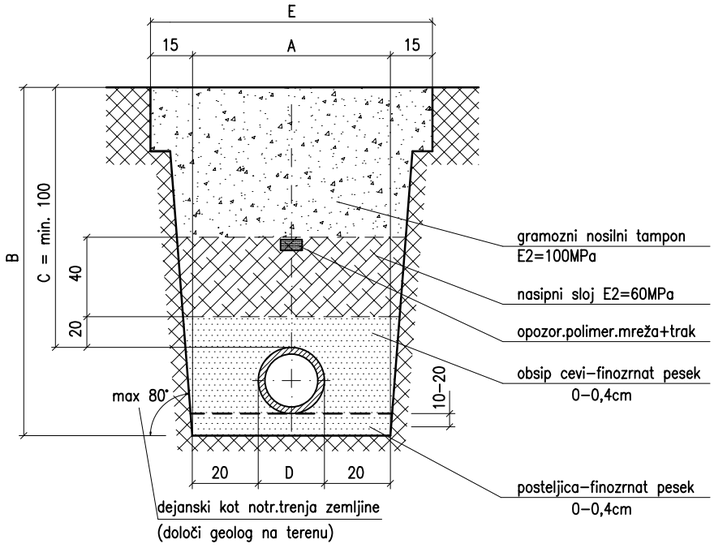

D	A	B	C	E
PE32	>40,0	min 115	min 100	odv. od globine in razmer na terenu
PE63	>40,0	min 115	min 100	
PE90	>50,0	min 120	min 100	
PE125	>50,0	min 125	min 100	
PE160	>50,0	min 125	min 100	
PE200	>60,0	min 130	min 100	
PE225	>60,0	min 135	min 100	

OBST. ASFALTNE POVRŠINE – VZDOLŽNI POTEK

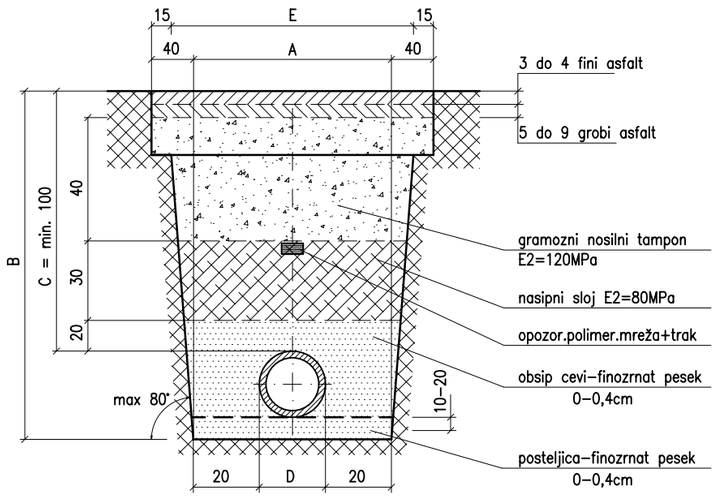

investitor:	Občina Hrastnik Pot Vitka Pavliča 5 1430 Hrastnik							
projektant:	Savaprojekt, d.d., Cesta krških žrtev 59, 8270 Krško							
naziv gradnje:	LK 122451 v Dolu do priključka na državno cesto							
del gradnje:								
VP:	Momir Bogdan, u.d.i.k.t.	IZS G-2527						
VN:	Momir Bogdan, u.d.i.k.t.	IZS G-2527						
SP:	Mateja Žigante, d.i.s.							
ime prikaza:	Karakteristični prečni prerez jarka - plinovod							
s.p. načrta:	2 - Načrt s področja gradbeništva 2/3 - Načrt gradbenih del za inštalacije							
datum:	merilo:	št. načrta/prikaza:	št. projekta:	vrsta dok.:	s.p. nač.:	št. risbe:	št. lista:	sprem.:
maj 2026	/	SPK-2/3	25281-00	PZI	2/3	414	01	0

Ta načrt velja za pogodbeno določene namene.